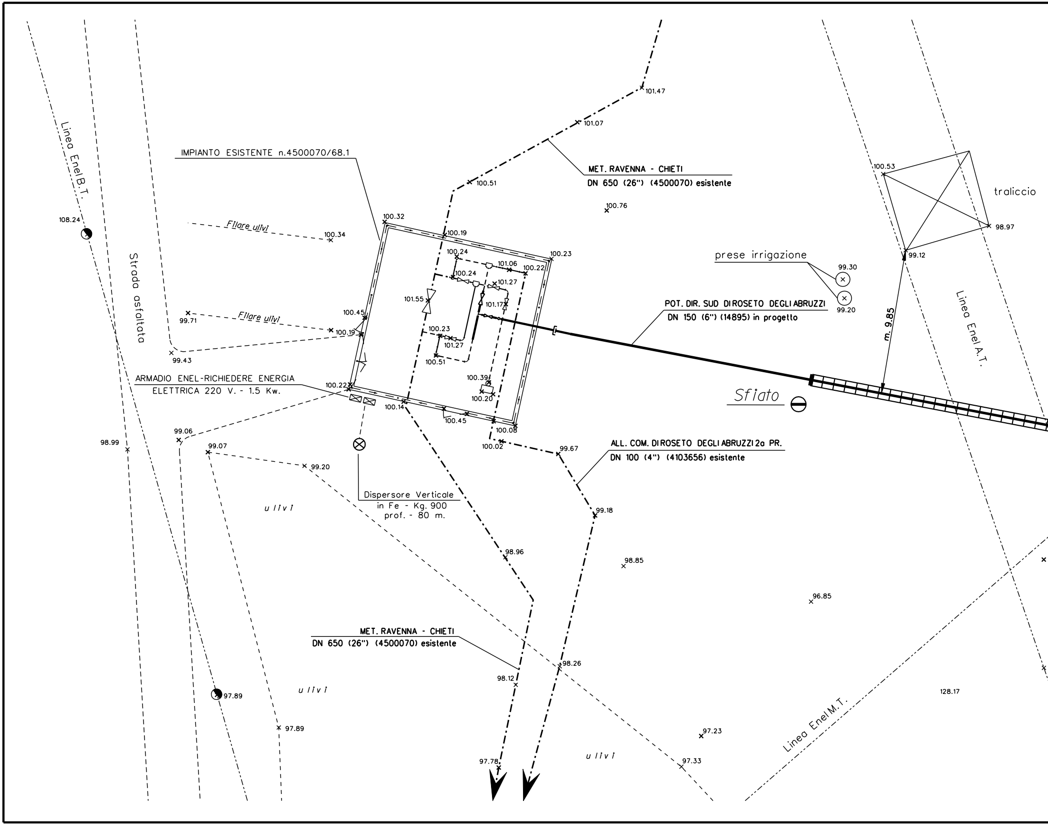

IMPIANTO ESISTENTE n.4500070/68.1
MET. RAVENNA - CHIETI
DN 650 (26") (4500070) esistente
traliccio
prese irrigazione
POT. DIR. SUD DIROSETO DEGLI ABRUZZI
DN 150 (6") (14895) in progetto
m. 9.85
Sfiato
Linea Enel A.T.
Linea Enel B.T.
Strada asfaltata
Filare ulivi
Filare ulivi
ARMADIO ENEL-RICHIEDERE ENERGIA
ELETTRICA 220 V. - 1.5 Kw.
ALL. COM. DIROSETO DEGLI ABRUZZI 2a PR.
DN 100 (4") (4103656) esistente
Dispersore Verticale
in Fe - Kg. 900
prof. - 80 m.
ulivi
ulivi
ulivi
MET. RAVENNA - CHIETI
DN 650 (26") (4500070) esistente
Linea Enel M.T.
101.47
101.07
100.51
100.76
100.53
98.97
99.12
108.24
100.32
100.34
100.19
100.23
100.24
101.06
100.22
100.24
101.27
101.55
101.17
99.30
99.20
100.45
99.71
100.19
100.23
101.27
100.51
99.43
100.39
100.20
100.22
100.14
100.45
100.08
100.02
99.67
99.06
98.99
99.07
99.20
99.18
98.96
98.85
96.85
98.26
98.12
97.89
97.89
97.23
97.33
97.78
128.17

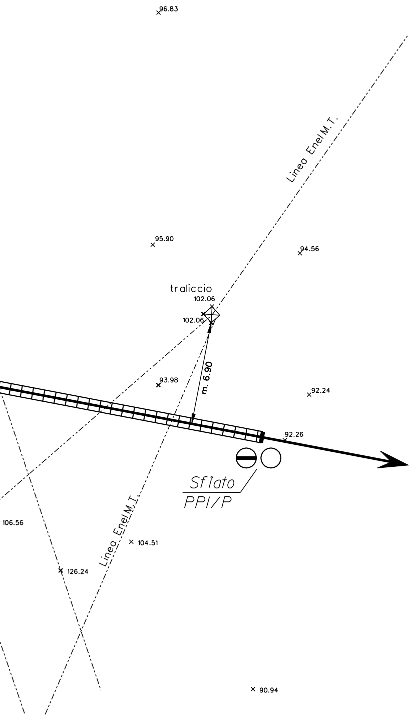
96.83
95.90
94.56
Linea Enel M.T.
traliccio
102.06
102.06
m. 6.90
93.98
92.24
92.26
Sfiato
PPI/P
106.56
Linea Enel M.T.
104.51
126.24
90.94

RILIEVO PLANOALTIMETRICO Scala 1:200

PIANTA - Scala 1:100

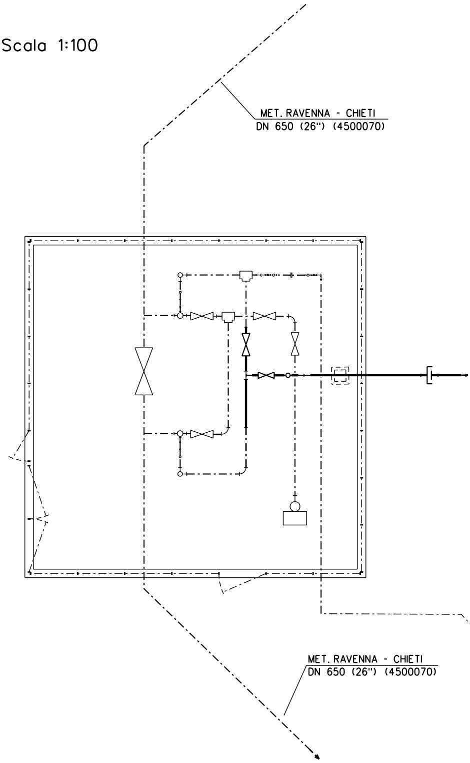
MET. RAVENNA - CHIETI
DN 650 (26") (4500070)
MET. RAVENNA - CHIETI
DN 650 (26") (4500070)

ASSONOMETRIA

Per montaggio pezzi speciali
per quanto non in contrasto
con il presente schema, vedere
norma GASD B 2.01.03.28 e
norma GASD B 2.01.01.20

* QUOTE DA DEFINIRE
DURANTE I LAVORI

ATTESTARE I CAVI P.E. ESISTENTI
NEI NUOVI ARMADI PPC

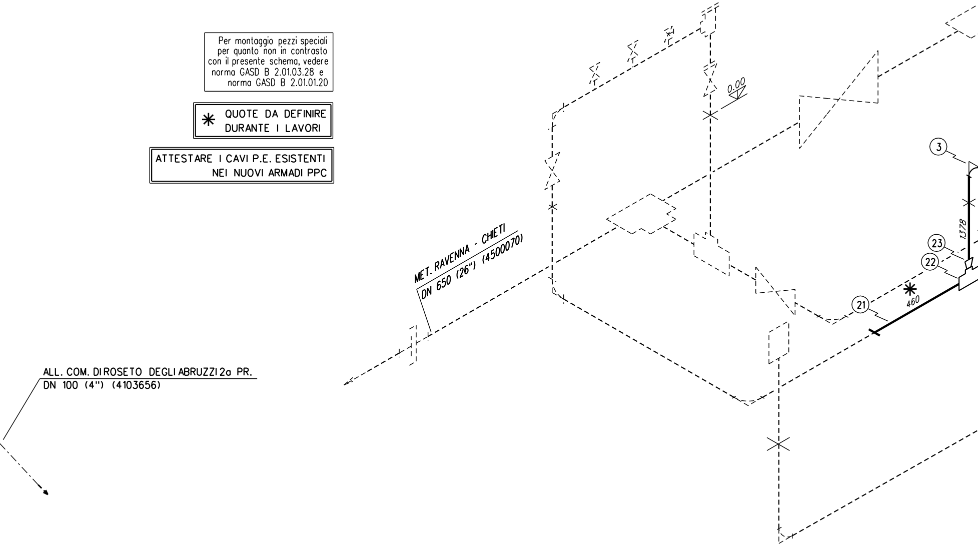
0.00
MET. RAVENNA - CHIETI
DN 650 (26") (4500070)
3
1378
23
22
*
460
21
ALL. COM. DI ROSETO DEGLI ABRUZZI 2a PR.
DN 100 (4") (4103656)

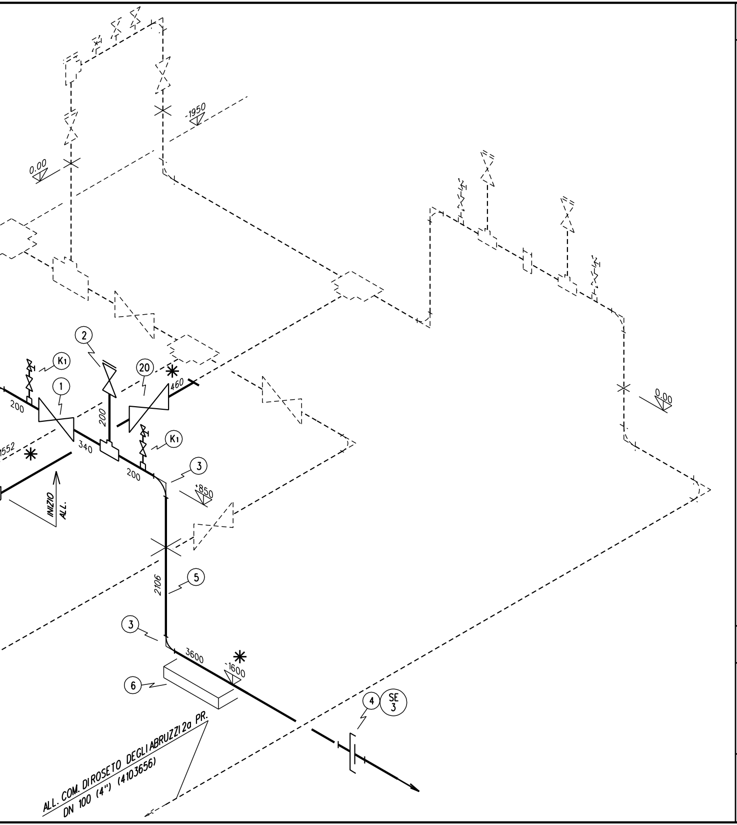

0.00
-1950
0.00
2
K1
20
1
460
200
200
340
K1
200
1552
3
+850
INIZIO ALL.
5
2106
3
3600
-1600
6
4
SE 3
ALL. COM. DIROSETO DEGLIABRUZZI 2a PR.
DN 100 (4") (4103656)

POS.	N.PEZ.	DESCRIZIONE
1	1	Valvola VR Classe 600 WE
2	1	Valvola VR Classe 600 WE/RF
	8	Tiranti per flange Classe 600 RF d = 5/8" x 110 mm.
	1	Flangia cieca Classe 600 RF
	1	Pezzo a T a riduzione
	1	Guarnizione per flange Classe 600 RF
	m. 0.20	Tubo acciaio (De 60.3 / Sp. 3.9 mm.)
K1	2	Rubinetto VR Classe 600 WE/NPT
	2	Nipplo filettato Tipo 2 Serie 3000
	2	Valvola a spillo VSP Serie 6000 NPT
	2	Tappo maschio Serie 3000 NPT
3	3	Curva long radius a 90° R = 1.5 DN
4	1	Giunto isolante monoblocco PN 100
		Circuito di controllo elettrico in armadio di controllo (SE-3)
5	m. 7.83	Tubo acciaio (De 168.3 / Sp. 7.1 mm.)
6	1	Basamento di appoggio
	1	Cravatta di appoggio
	1	Lastra in neoprene
	---	Solettone d'appoggio basamenti
	m. 9.73	Ingombro impianto (14895/1)
	m. 0.60	Ingombro impianto (14895/GI 1.1)

VAR. DN 250 (10") MET. RAVENNA - CHIET

20	1	Valvola VR Classe 600 con prolunga 2900 mm.
21	m. 2.50	Tubo acciaio (De 114 / Sp. 5.2 mm.)
22	1	Pezzo a T
23	1	Riduzione concentrica

SCHEMA IMPIANTO

RIFACIMENTO PUNTO D'INTERCETTAZIONE E

E PUNTO DI SEPARAZIONE ELETTRICA

	DN	GASD
	150 (6")	A 2.13.01.01
	50 (2")	A 2.13.21.01
UNC 2A		A 4.02.14
ASTM A 105	50 (2")	A 4.01.03
R 245	150(6")x50(2")	A 3.01.13
AISI 304	50 (2")	A 4.06.04
Classe I	50 (2")	A 1.01.05
ASTM A 105	25 (1")	A 2.13.10.14
ASTM A 183	25(1")x15(½")	A 3.05.10
AISI 316	15 (½")	A 2.05.05
ASTM A 182	15 (½")	A 3.05.07
R 245	150 (6")	A 3.01.01
Classe IV	150 (6")	A 3.10.02
		B 2.08.04.03
Classe IV	150 (6")	A 1.01.10
		B 10.03.02
		A 9.25.01
		A 9.09.01
		B 2.01.03.28

I DN 650(26") (4500070)

	100 (4")	A 2.13.02.01
Classe IV	100 (4")	A 1.01.08
R 245	100(4")x100(4")	A 3.01.02
R 360	100(4")x150(6")	A 3.01.03

SCARICO n° 14895/1
n° 14895/GI 1.1

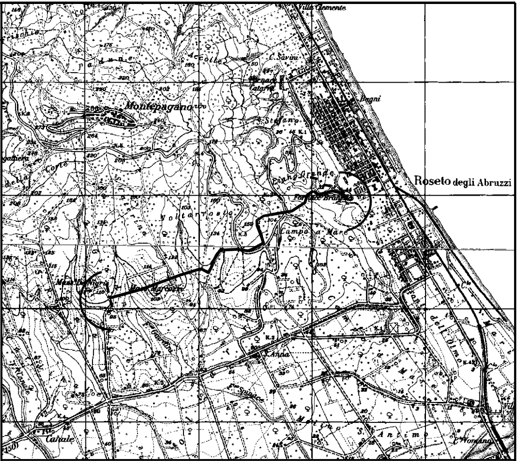
Villa Clemente
Montepagano
Roseto degli Abruzzi
Piano Grande
Campo a Mare
Casale
S. Antimo

COROGRAFIA SCALA 1:25000 I.G.M. 134III S.O - 147 IV N.O.

REV.	DATA	DESCRIZIONE	DISEGN.	CONTR.	APPROV.
2	10/04/12	VARIATO TRACCIATO	GEOPAVIA		ANDRIOLO
1	20/02/12	AGGIORNAMENTO	GEOPAVIA		ANDRIOLO
0	07/02/12	EMISSIONE DISEGNO DI PROGETTO	GEOPAVIA		ANDRIOLO

Proprietario
Progettista
SNAM RETE GAS

DISEGNO
BO-4215/2

Impianto n°: **14895**
Metanodotto:
POT. DIR. SUD DI ROSETO DEGLI ABRUZZI DN 150(6")

REVISIONE 2

COMMESSA **NR/09293/R-L01**

COD. TEC. **14895**

RILIEVO E SCHEMA

SCALA **1:200 / 1:50**

Il presente disegno e' di proprieta' aziendale - La societa' tutelera' i propri diritti a termine di legge.