DATI TECNICI FUNZIONALI

CAPISALDI - ATTRAVERSAMENTI	
PROFONDITA' DI INTERRAMENTO	170
PROGRESSIVA DI RIFERIMENTO PLANIMETRICA	00041 00053
ATTRAVERSAMENTO SERVIZI	
POSTI DI MISURA - GIUNTI ISOLANTI	SE2/C(M/V)
SFIATI	
PROTEZIONI MECCANICHE E LUNGHEZZE	
PEZZI SPECIALI IN LINEA	111 112
TIPO TUBAZIONE E LUNGHEZZE	1/4.98
FUNZIONI DEL "PUNTO"	/1.1.1 /1.1
RIFERIMENTO A DISEGNI E PARTICOLARI	BO-3979(1) BO-3979(3)
CONFINI AMMINISTRATIVI	

DATI CARATTERISTICI

DATI DI COSTRUZIONE

PRESSIONE DI PROGETTO	70.0	bar
PRESSIONE CPI	70.0	bar
GRADO DI UTILIZZAZIONE DICHIARATO	f - 0.57	
DIAMETRO PREVALENTE =	100.0 (DN)	
PROGR.INIZIO TRONCO =	40.00	

REALIZZATO IN CONFORMITA' AL D.M. 17/04/2008
CONFORMITA' AL D.M NUMERO D.M. 17/04/2008
PER MODIFICHE REALIZZATE SUCCESSIVAMENTE

RIVESTIMENTO GIUNTI DI SALDATURA

DATI GENERALI

DN		SP		[API]	
DN	100	SP	5.20	[API]	12.64 m

LUNGHEZZA TOTALE IMPIANTO 12.64 m.

PLANIMETRIA 1:2000

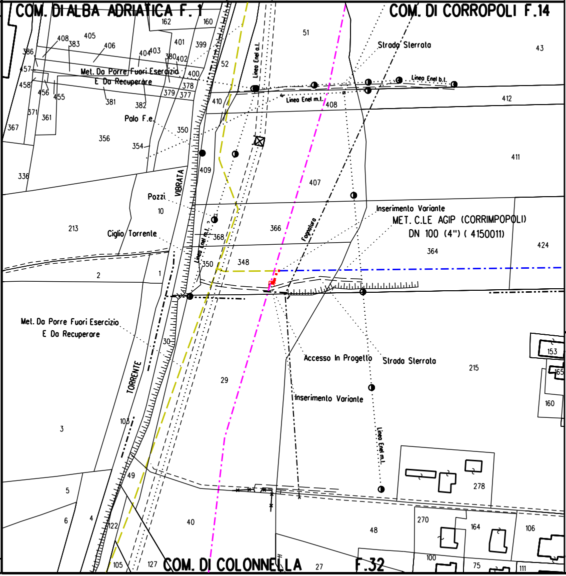
COM. DI ALBA ADRIATICA F. 1
COM. DI CORROPOLI F.14
COM. DI COLONNELLA
F.32
Strada Sterrata
Linea Enel b.t.
Linea Enel m.t.
Linea Enel a.t.
Met. Da Porre Fuori Esercizio
E Da Recuperare
Palo F.e.
VIBRATA
Pozzi
Ciglio Torrente
Fognatura
Inserimento Variante
MET. C.LE AGIP (CORRIMPOPOLI)
DN 100 (4") (4150011)
TORRENTE
Accesso In Progetto
Strada Sterrata
Inserimento Variante
Linea Enel m.t.
Met. Da Porre Fuori Esercizio
E Da Recuperare
162
160
405
408
383
406
386
401
399
404
403
380
402
52
51
43
457
400
458
378
456
455
379
377
410
408
412
381
382
371
361
367
350
356
354
411
336
409
407
213
10
366
368
424
364
350
348
2
1
30
153
215
165
29
160
3
103
278
49
5
270
164
106
6
4
122
40
48
100
105
127
27
75
111

CONFINI AMMINISTRATIVI

TABELLA DELLE ANNOTAZIONI

1	Tubo di acciaio X52 DN 100 (API) De 114.3 mm Spess. 5.20 mm secondo tab. GASD A1.01.08 rivestimento in polietilene	4.98 m
111	Curva di acciaio a 15° R=3D DN 100 (API) De 114.3 mm Spessore 5.20 mm Materiale X52 secondo tab. GASD A1.20.01.01	n. 1 Sviluppo totale 0.08 m
112	Curva di acciaio a 60° R=3D DN 100 (API) De 114.3 mm Spessore 5.20 mm Materiale X52 secondo tab. GASD A1.20.01.01	n. 1 Sviluppo totale 0.32 m
211	Punti di Linea	n. 1 Sviluppo totale 6.76 m
311	Giunti	n. 1 Sviluppo totale 0.50 m

LEGENDA

—·—·—·—	ALL. C.LE AGIP (CORROPOLI) DN 100 (4") IN PROGETTO
—·—·—·—	ALL. C.LE AGIP (CORROPOLI) DN 100 (4") ESISTENTE
—·—·—·—	MET. ESISTENTE DA METTERE FUORI ESERCIZIO E RECUPERARE
—·—·—·—	ALTRA OPERA IN PROGETTO

SEZIONE ACCESSO

STRADE NON ASFALTATE

PARTICOLARE FUORI SCALA
(DIMENSIONI ESPRESSE IN METRI)

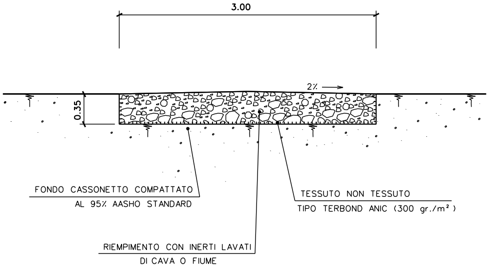
3.00
2%
0.35
FONDO CASSONETTO COMPATTATO
AL 95% AASHO STANDARD
TESSUTO NON TESSUTO
TIPO TERBOND ANIC (300 gr./m²)
RIEMPIMENTO CON INERTI LAVATI
DI CAVA O FIUME

RILIEVO PLANOALTIMETRICO Scala 1:500

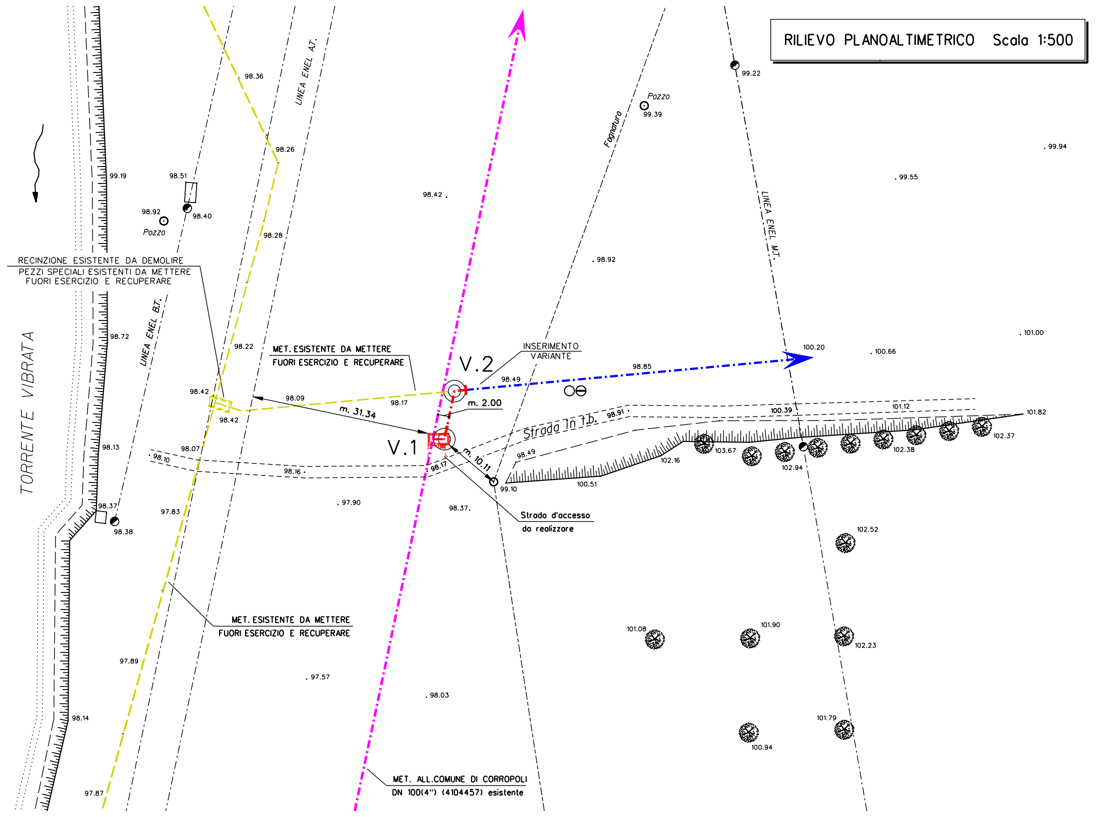
TORRENTE VIBRATA
LINEA ENEL A.T.
LINEA ENEL B.T.
Fognatura
Pozzo
LINEA ENEL M.T.
RECINZIONE ESISTENTE DA DEMOLIRE
PEZZI SPECIALI ESISTENTI DA METTERE
FUORI ESERCIZIO E RECUPERARE
MET. ESISTENTE DA METTERE
FUORI ESERCIZIO E RECUPERARE
INSERIMENTO
VARIANTE
V.2
V.1
m. 2.00
m. 31.34
m. 10.11
Strada in t.b.
Strada d'accesso
da realizzare
MET. ESISTENTE DA METTERE
FUORI ESERCIZIO E RECUPERARE
MET. ALL.COMUNE DI CORROPOLI
DN 100(4") (4104457) esistente
99.19
98.51
98.92
Pozzo
98.40
98.36
98.26
98.28
98.42
99.22
Pozzo
99.39
99.94
99.55
98.92
98.72
98.22
98.42
98.42
98.09
98.17
98.49
98.85
100.20
100.66
101.00
98.13
98.07
98.10
98.16
98.17
98.49
98.91
100.39
101.12
101.82
102.37
102.38
102.94
103.67
102.16
100.51
99.10
98.37
98.38
97.83
97.90
98.37
102.52
97.89
97.57
98.03
101.08
101.90
102.23
98.14
101.79
100.94
97.87

PISTA DI LAVORO NORMALE

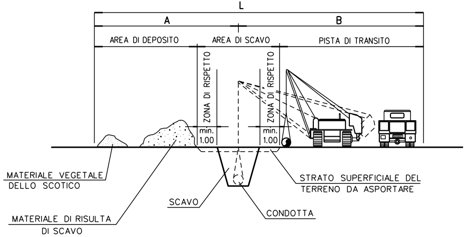
L
A
B
AREA DI DEPOSITO
AREA DI SCAVO
PISTA DI TRANSITO
ZONA DI RISPETTO
ZONA DI RISPETTO
min. 1.00
min. 1.00
MATERIALE VEGETALE DELLO SCOTICO
MATERIALE DI RISULTA DI SCAVO
SCAVO
CONDOTTA
STRATO SUPERFICIALE DEL TERRENO DA ASPORTARE

SEZIONE TIPO DELLO SCAVO

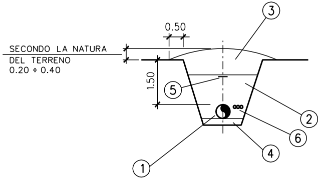
SECONDO LA NATURA DEL TERRENO 0.20 ÷ 0.40
0.50
1.50
③
⑤
②
⑥
④
①

LEGENDA

1. CONDOTTA
2. PRIMO RINTERRO
3. COMPLETAMENTO DEL RINTERRO
4. ZONA FONDO SCAVO
5. NASTRO DI AVVERTIMENTO
6. EVENTUALE POLIFORA (N. 3 TUBI IN PEAD DN 50) - CAVO TELECOMUNICAZIONI

PISTA DI LAVORO RISTRETTA

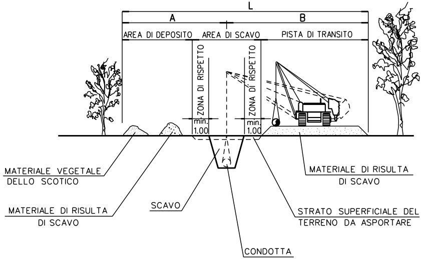
L
A
B
AREA DI DEPOSITO
AREA DI SCAVO
PISTA DI TRANSITO
ZONA DI RISPETTO
ZONA DI RISPETTO
min. 1.00
min. 1.00
MATERIALE VEGETALE DELLO SCOTICO
MATERIALE DI RISULTA DI SCAVO
SCAVO
CONDOTTA
MATERIALE DI RISULTA DI SCAVO
STRATO SUPERFICIALE DEL TERRENO DA ASPORTARE

LA PENDENZA DELLE PARETI DELLO SCAVO E' PURAMENTE INDICATIVA, E DOVRA' ESSERE ADEGUATA ALLA NATURA DEL TERRENO.

- Dimensioni espresse in metri

DIAMETRO CONDOTTA		PISTA DI LAVORO NORMALE			PISTA DI LAVORO RISTRETTA		
DN	"	A	B	L	A	B	L
50 ÷ 150	2 ÷ 6	6	8	14	4	8	12
200 ÷ 300	8 ÷ 12	7	9	16	5	9	14
350 ÷ 450	14 ÷ 18	8	11	19	6	10	16
500 ÷ 600	20 ÷ 24	9	12	21	7	11	18
650 ÷ 750	26 ÷ 30	10	14	24	8	12	20
800 ÷ 950	32 ÷ 38	11	15	26	9	13	22
1000 ÷ 1200	40 ÷ 48	12	18	30	9	13	22
1300 ÷ 1500	50 ÷ 60	13	19	32	10	14	24

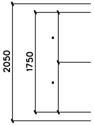

IMPIANTO ESISTENTE DA ELIMINARE

PIANTA - Scala 1:50

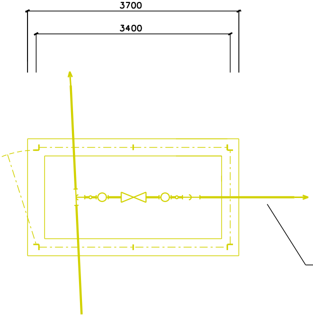

MET. C.LE AGIP (CORROPOLI)
DN 100(4") (4150011) esistente
DA METTERE F.E. E RECUPERARE

MET. ALL. COMUNE DI CORROPOLI
DN 100(4") (4104457) esistente
DA METTERE F.E. E RECUPERARE

ASSONOMETRIA

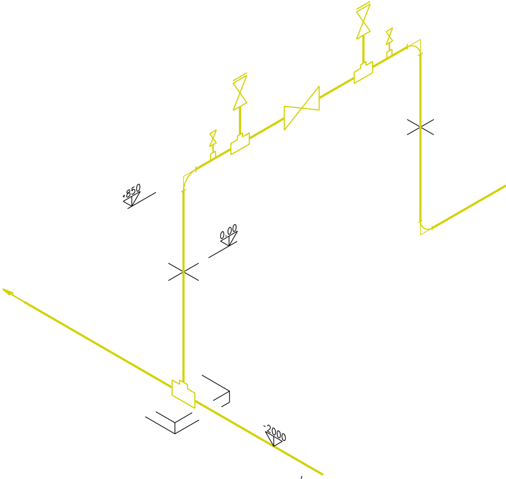
+850
0.00
-2000

MET. ALL. COMUNE DI CORROPOLI
DN 100(4") (4104457) esistente
DA METTERE F.E. E RECUPERARE

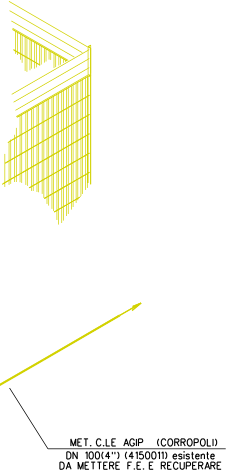

PIANTA - Scala 1:50

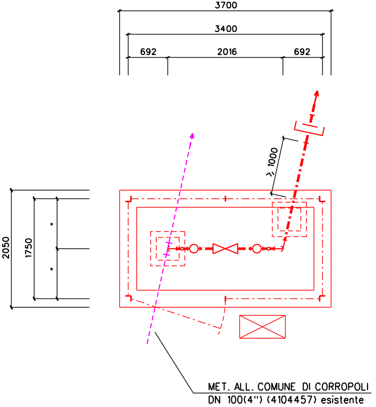
3700
3400
692
2016
692
≥ 1000
2050
1750
MET. ALL. COMUNE DI CORROPOLI
DN 100(4") (4104457) esistente

CORDOL

✱ PER TERRENI CON PORTAN
NEL CASO DI REALIZZAZI
DISTURBATO DA SCAVI PR
SOTTO IL CORDOLO, PALI
CALCESTRUZZO, OGNI 4÷5
DI SOSTEGNO, IN ALTER

Ⓐ PIETRISCHETTO 6/12 mm.

Ⓑ MISTO NATURALE

Ⓒ SABBIA

— FERRO TONDO PER ARMATU

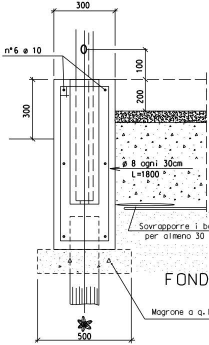
300
n°6 ø 10
100
200
300
ø 8 ogni 30cm
L=1800
Sovrapporre i b
per almeno 30
FOND
Magrone a q.
✱
500

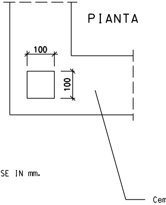
PIANTA
100
100
Cem

DIMENSIONI ESPRESSE IN mm.

I PER RECINZIONI IMPIANTI

ZA INFERIORE A 1 Kg/cm^2 O COMUNQUE
ONE DEL CORDOLO SU TERRENO
ECEDENTI, SI DOVRANNO REALIZZARE,
CON TUBI ø 200 (8") RIEMPITI DI
METRI O PILASTINI
NATIVA.

MISTO A SABBIA VIVA

RE: Fe B 44 K

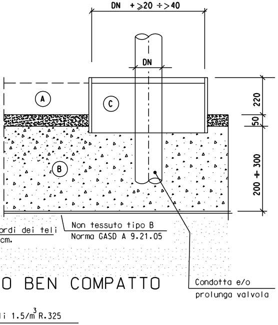
DN + ⩾20 ÷ >40
DN
A
C
B
220
50
200 ÷ 300
Non tessuto tipo B
Norma GASD A 9.21.05
ordi dei teli
cm.
O BEN COMPATTO
Condotta e/o
prolunga valvola
li 1.5/m^3 R.325

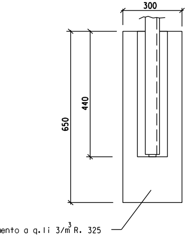
300
440
650
mento a q.li 3/m^3 R. 325

SEZIONE

PROSPETTO

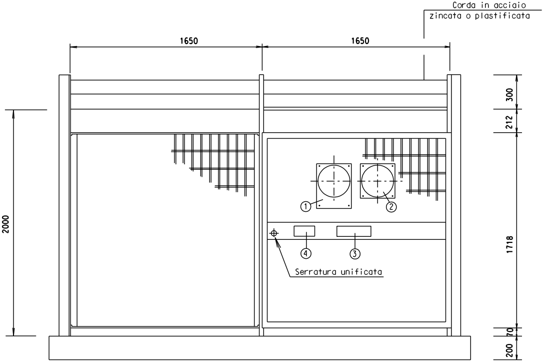
Corda in acciaio
zincata o plastificata
1650
1650
300
212
1718
70
200
2000
①
②
④
③
Serratura unificata

1) Segnale di divieto "Vietato l'accesso alle persone non autorizzate", secondo Norma GASD B 10.02.10
2) Segnale di divieto "Vietato fumare o usare fiamme libere", secondo Norma GASD B 10.02.10
3) Targa di informazione tipo 2, secondo Norma GASD A 10.01.12
4) Posto per numero distintivo di "Posto di lavoro"

ASSONOMETRIA

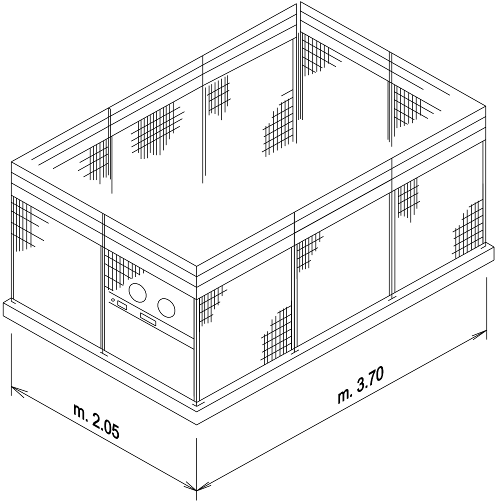

ASSONOMETRIA

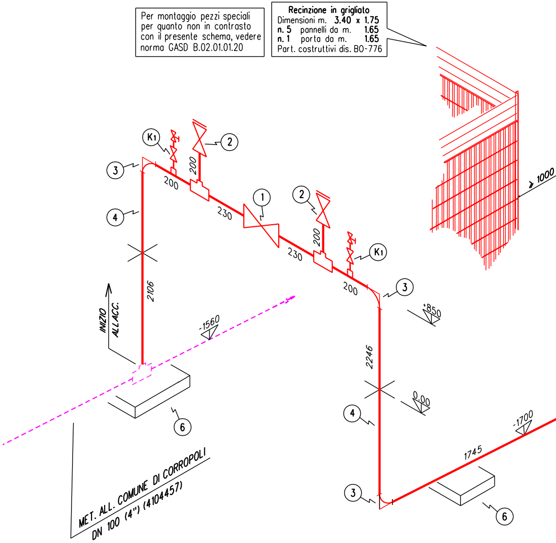
Per montaggio pezzi speciali
per quanto non in contrasto
con il presente schema, vedere
norma GASD B.02.01.01.20

Recinzione in grigliato
Dimensioni m. **3.40 x 1.75**
n. 5 pannelli da m. **1.65**
n. 1 porta da m. **1.65**
Part. costruttivi dis. BO-776

MET. ALL. COMUNE DI CORROPOLI
DN 100 (4") (4104457)

K1
2
3
200
200
230
1
2
4
200
230
K1
200
3
2106
INIZIO ALL.ACC.
-1560
+850
2246
0.00
4
6
3
1745
-1700
6
≥ 1000

POS.	N.PEZ.	DESCRIZIONE	DN	GASD
1	1	Valvola VR Classe 600 WE	100 (4")	A 2.13.01$_{01}$
2	2	Valvola VR Classe 600 WE/RF	50 (2")	A 2.13.21$_{01}$
	16	Tiranti per flange Classe 600 RF d = 5/8" x 110 mm. UNC 2A		A 4.02.14
	2	Flangia cieca Classe 600 RF ASTM A 105	50 (2")	A 4.01.03
	2	Pezzo a T a riduzione R 245	100(4")x50(2")	A 3.01.02
	2	Guarnizione per flange Classe 600 RF AISI 304	50 (2")	A 4.06.04
	m. 0.40	Tubo acciaio (De 60.3 / Sp. 3.9 mm.) Classe I	50 (2")	A 1.01.05
K1	2	Rubinetto VR Classe 600 WE/NPT ASTM A 105	25 (1")	A 2.13.10$_{14}$
	2	Nipplo filettato Tipo 2 Serie 3000 ASTM A 183	25(1")x15(½")	A 3.05.10
	2	Valvola a spillo VSP Serie 6000 NPT AISI 316	15 (½")	A 2.05.05
	2	Tappo maschio Serie 3000 NPT ASTM A 182	15 (½")	A 3.05.07
3	3	Curva long radius a 90° R = 1.5 DN R 245	100 (4")	A 3.01.01
4	m. 5.21	Tubo acciaio (De 114.3 / Sp. 5.2 mm.) Classe IV	100 (4")	A 1.01.08
5	1	Giunto isolante monoblocco PN 100 Classe IV	100 (4")	A 3.10.02
		Circuito di controllo elettrico in armadio di controllo (SE-2)		B 2.08.04$_{.02}$
6	2	Basamento di appoggio		B 10.03.02
	2	Cravatta di appoggio		A 9.25.01
	2	Lastra in neoprene		A 9.09.01
	m. 6.76	Ingombro impianto (4150011/1.1)		
	m. 0.50	Ingombro impianto (4150011/1.1.1)		

SCHEMA IMPIANTO
PUNTO D'INTERCETTAZIONE E SCARICO n° 4150011/1.1
E PUNTO DI SEPARAZIONE ELETTRICA n° 4150011/GI 1.1.1

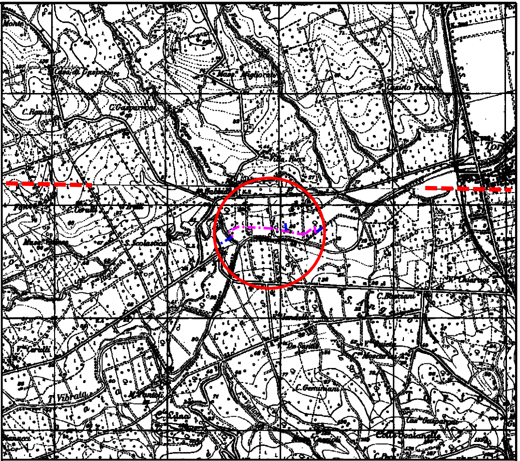

COROGRAFIA SCALA 1:25000
I.G.M. F. 133 I S.E.
I.G.M. F. 133 II N.E.

REV.	DATA	DESCRIZIONE	DISEGN.	CONTR.	APPROV.
3	10/04/12	AGGIORNAMENTO	GEOPAVIA		ANDRIOLO
2	26/10/11	AGGIORNAMENTO	GEOPAVIA		BRESCIA
1	06/04/11	MODIFICATO TRACCIATO	GEOPAVIA		BRESCIA
0	06/09/10	EMISSIONE DISEGNO DI PROGETTO	GEOPAVIA		BRESCIA

Proprietario
SNAM RETE GAS
Progettista

DISEGNO
BO-3979/a

Impianto n°: 4150011
Metanodotto: **ALL. C.LE AGIP (CORROPOLI) DN 100**
VARIANTE DN 100 (4") PER RIFACIMENTO PIDS 4150011/1.1

REVISIONE 3
COMMESSA **NR/10210/R-L01**
COD. TEC. **9101562**
SCALA **VARIE**

PLANIMETRIA, RILIEVO E SCHEMA

sostituisce il
sostituito dal